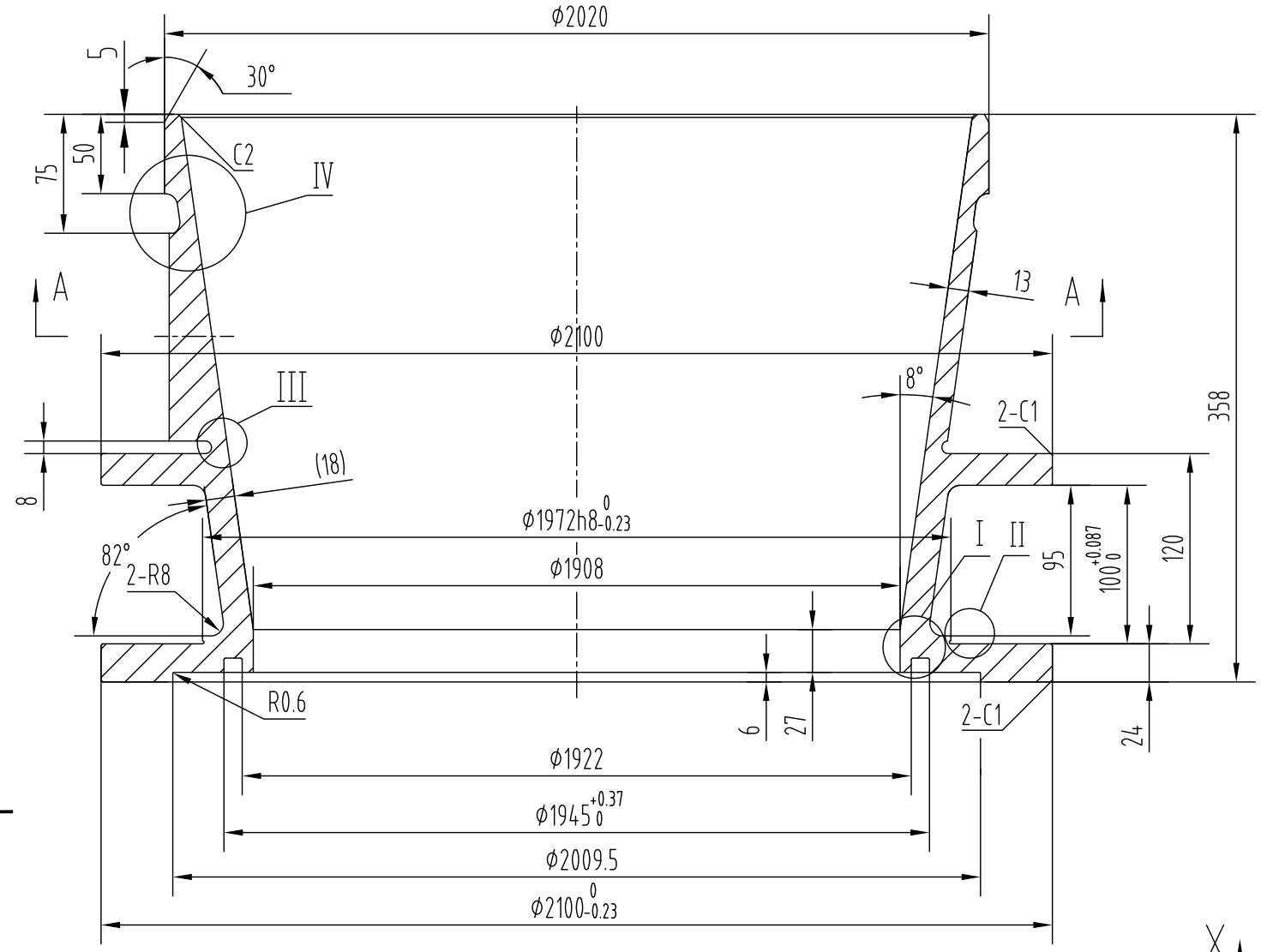

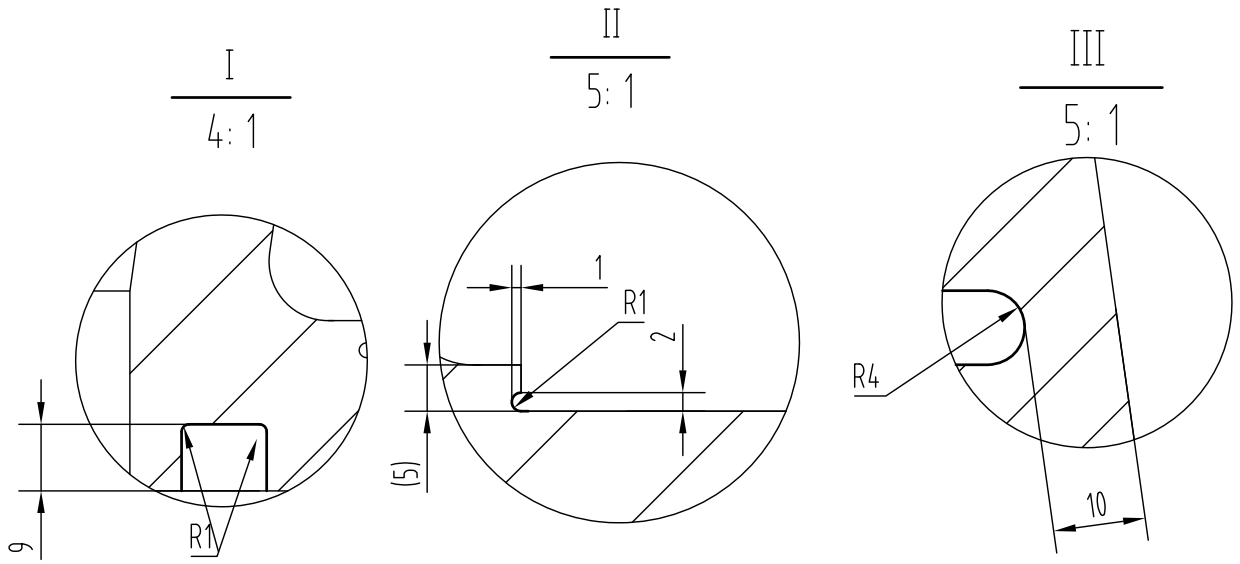

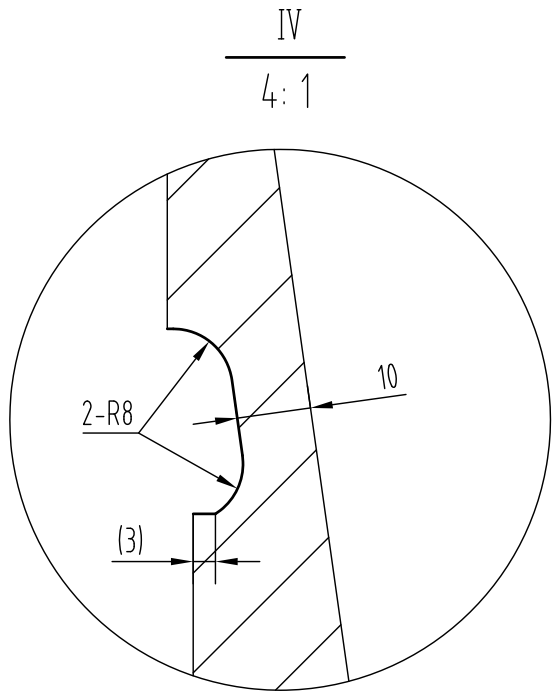

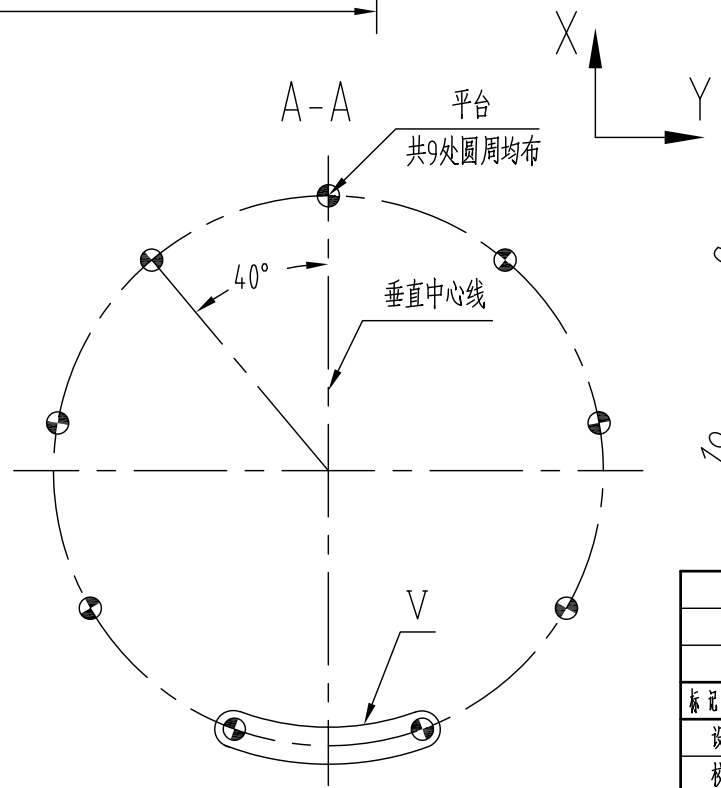

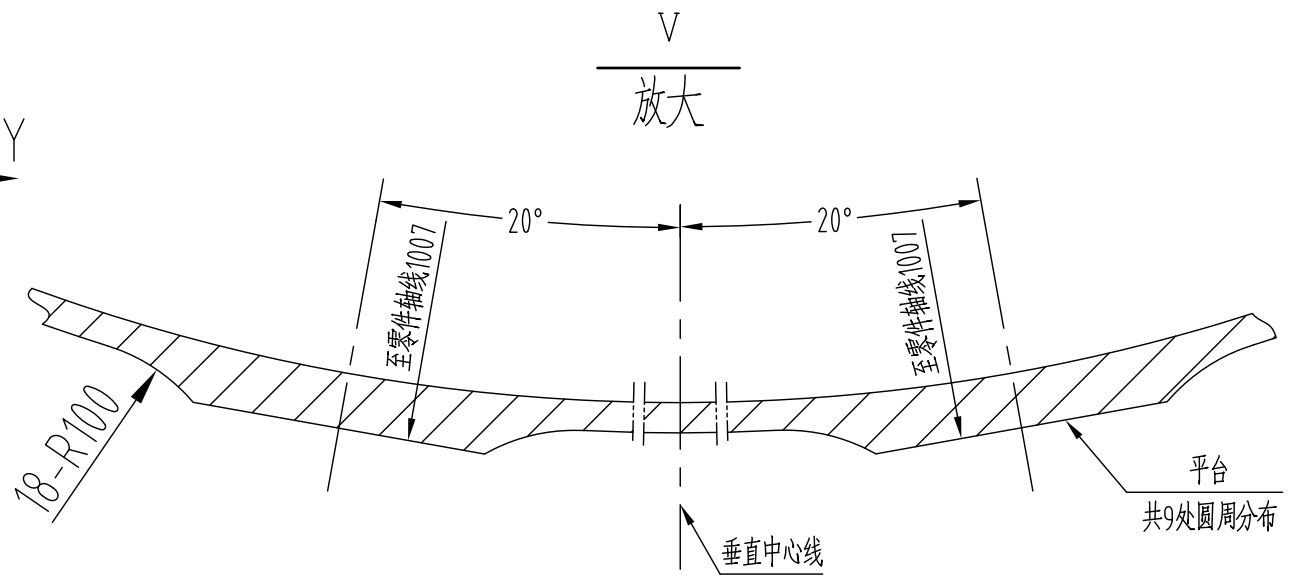

设计	
校对	
审核	
工艺	
标准	
批准	

标记	数量	修改单号	签字	日期

设计	
校核	
审核	
标检	
审定	
批准	

试切件A试切前状态图

1Cr12Ni2MoWVNbN

B/HJ 503-2008

所属装配图号	
图号	
标记	
版本	
重量	166
比例	1:4
共 1 页	第 1 页

武汉船用机械有限责任公司