| 密级： | 表面处理 | 化学膜 |
|---|---|---|
| | 热处理 | |

图号 F2_040401_114100_01

Ra3.2

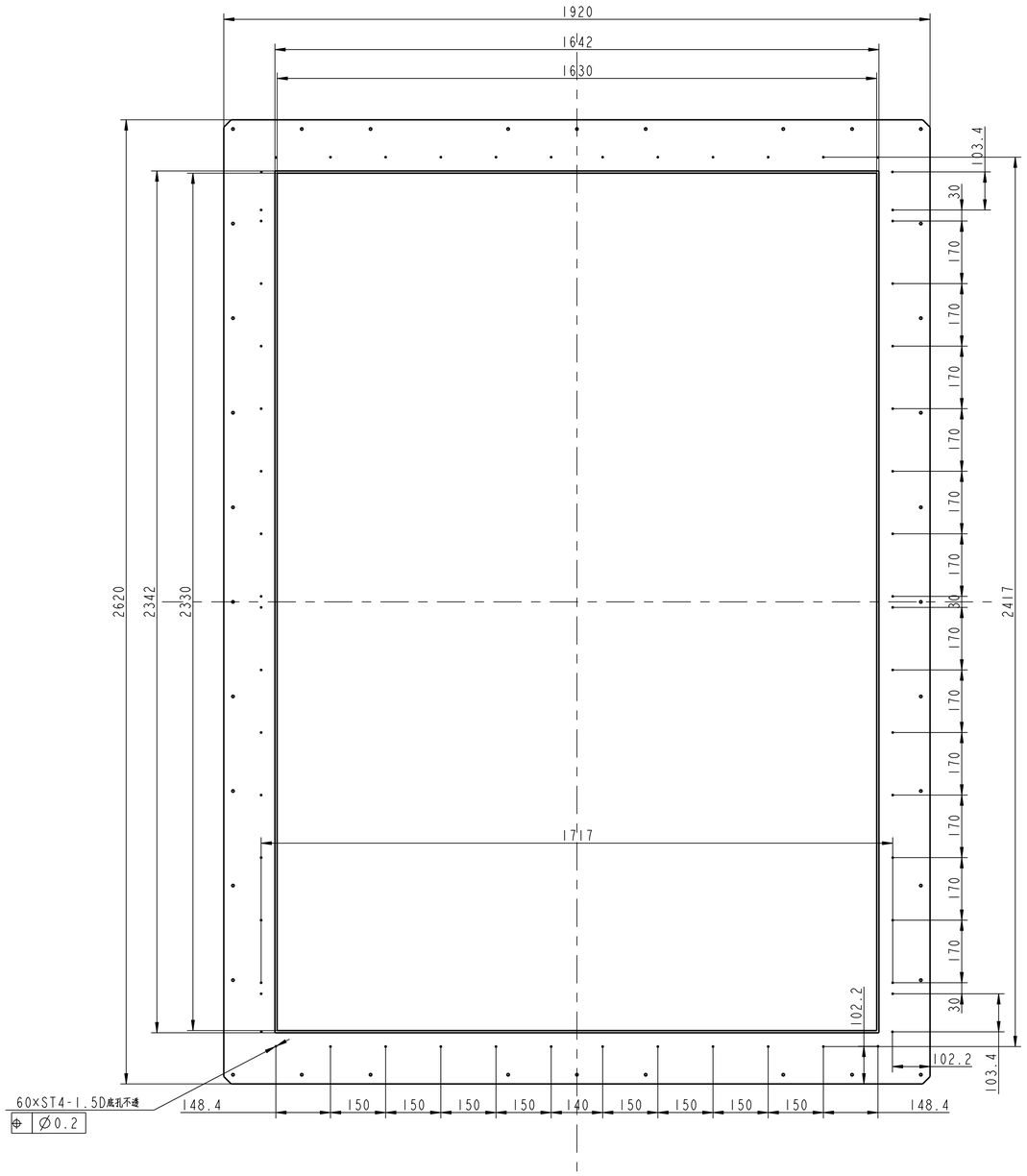


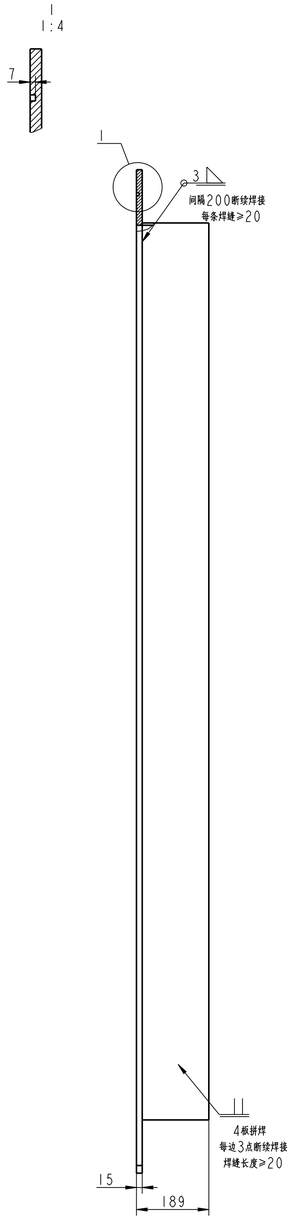


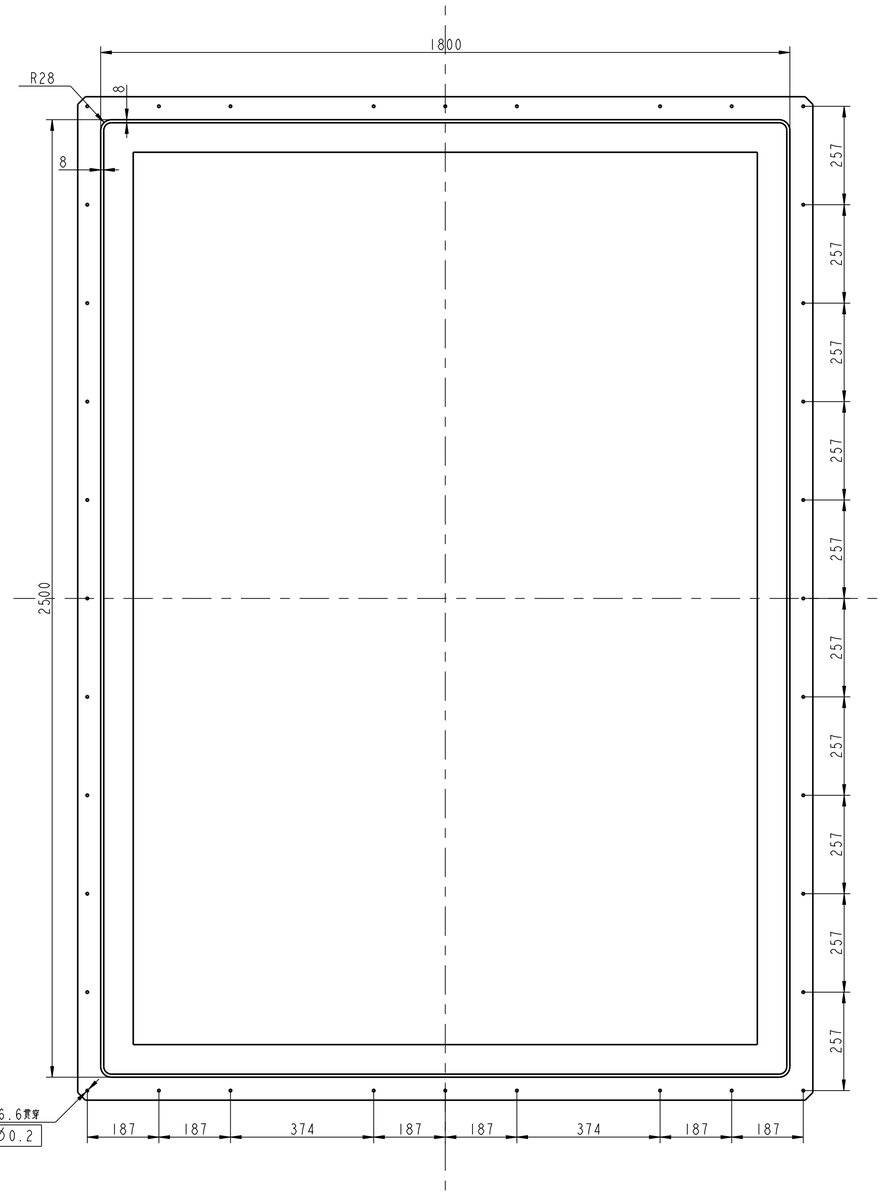


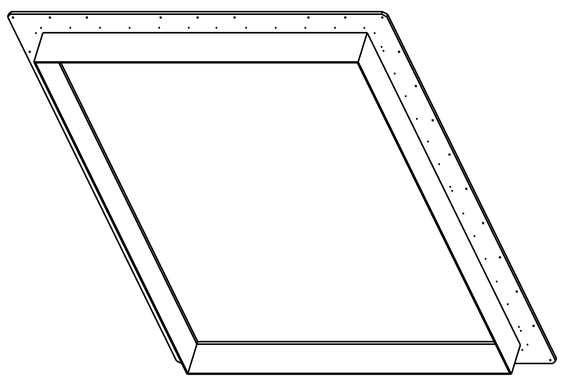

技术要求

1. 未注尺寸按GB/T1804-m 未注形位公差按GB/1184-K
2. 锐边倒角 去毛刺。

编号：A320

| 标记 | 处数 | 更改文件号 | | 签字 | 日期 | 5083 | |
|---|---|---|---|---|---|---|---|
| 设计 | | 2024.10.08 | 会签 | | | 重量 | 85.43 |
| 校对 | | 2024.10.09 | | | | 件数 | 1 |
| | | | 标准化 | | 2024.10.11 | 比例 | 1:8 |
| 审核 | | 2024.10.10 | 审批 | | 2024.10.12 | 阶段标记 | |
| 工艺 | | | 批准 | | | 共 1 张 | 第 1 张 |

倍频软连接法兰1

F2_040401_114100_01

通(借)用件登记
旧底图总号
底图总号
制 图
签 收
日 期